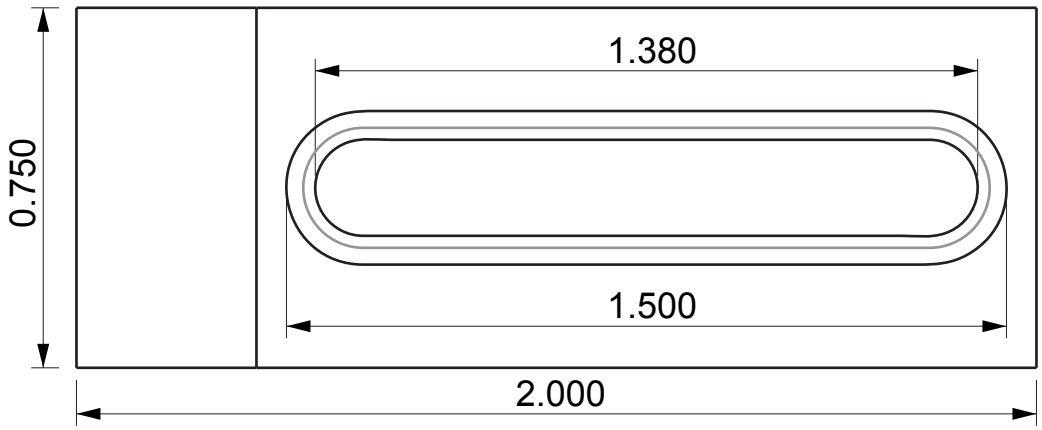
1.380
0.750
1.500
2.000

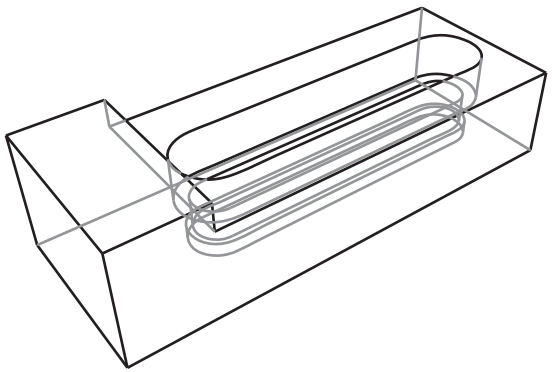

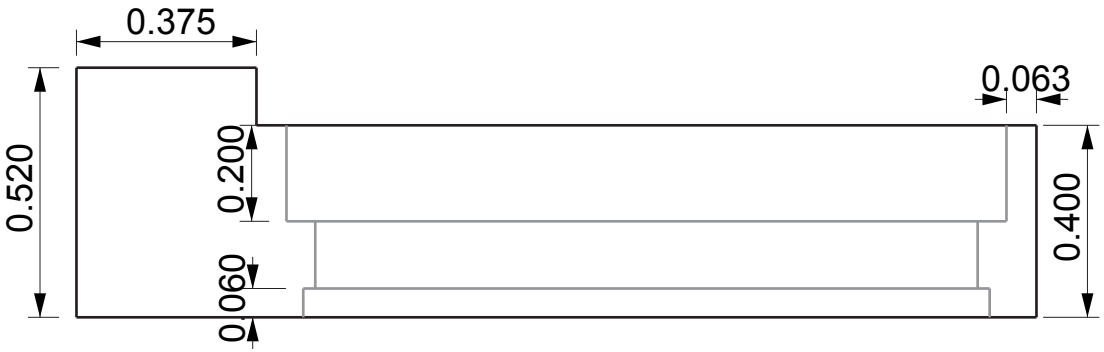
0.375
0.063
0.520
0.200
0.400
0.060

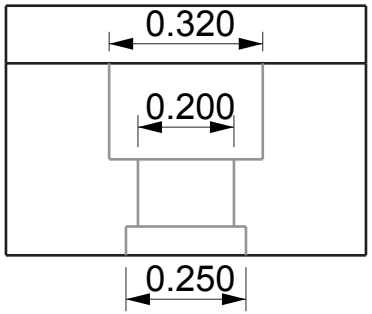
0.320
0.200
0.250